OFFICINE MARIO DORIN SINCE 1918
DORIN INNOVATION

Модель: H650EP - PAGE 1
23/03/2020 - Dorin Software v. 19.10
Все данные могут быть изменены

Рассчитать - HEP

Ввод

Модель	H650EP
Хладагент	R134a
Температура кипения	-20.0 °C
Температура конденсации	40.0 °C
Ссылка на темп-ру	Темп-ра точки росы
Температура всасывания	20.0 °C
Темп-ра газа на выходе из испарителя	20.0 °C
Переохлаждение жидкости	0.0 K
Эл.напряжение/фаза/частота	380-420 V / 3 / 50 Hz
Регулятор производительности	100%

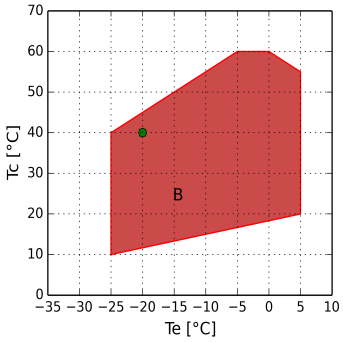

B = Стандартная область применения
• = Темп-ра точки росы

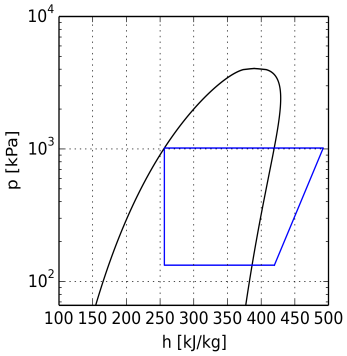

Расчет производительности

	Стандартные условия	Произв-ть испарителя	Произв-ть компрессора
Холодопроизв-ть	7990 W	7990 W	7990 W
Потребляемая мощность	4.05 kW	4.05 kW	4.05 kW
Произв-ть конденсатора	12.03 kW	12.03 kW	12.03 kW
Холод-ый коэф-т COP	1.97	1.97	1.97
Массовый расход	176.6 kg/h	176.6 kg/h	176.6 kg/h
Потребляемый эл. ток	7.6 A	7.6 A	7.6 A
температура нагнетания	110.4 °C	110.4 °C	110.4 °C
Макс. рабочий ток	14.5 A	14.5 A	14.5 A
Пусковой ток	63.1 A	63.1 A	63.1 A

Технические данные

Количество цилиндров	4.0	
Диаметр цилиндра	61.0	[mm]
Ход поршня	43.0	[mm]
Объемная произв-ть @ 50 Hz	43.73	[m³/h]
Объемная произв-ть @ 60 Hz	52.48	[m³/h]
Всасывающий вентиль	35 s.	[mm]
Нагнетательный вентиль	22 s.	[mm]
Заправка маслом	2.0	[kg]
Вес нетто	91.0	[kg]

Габаритные размеры [mm]

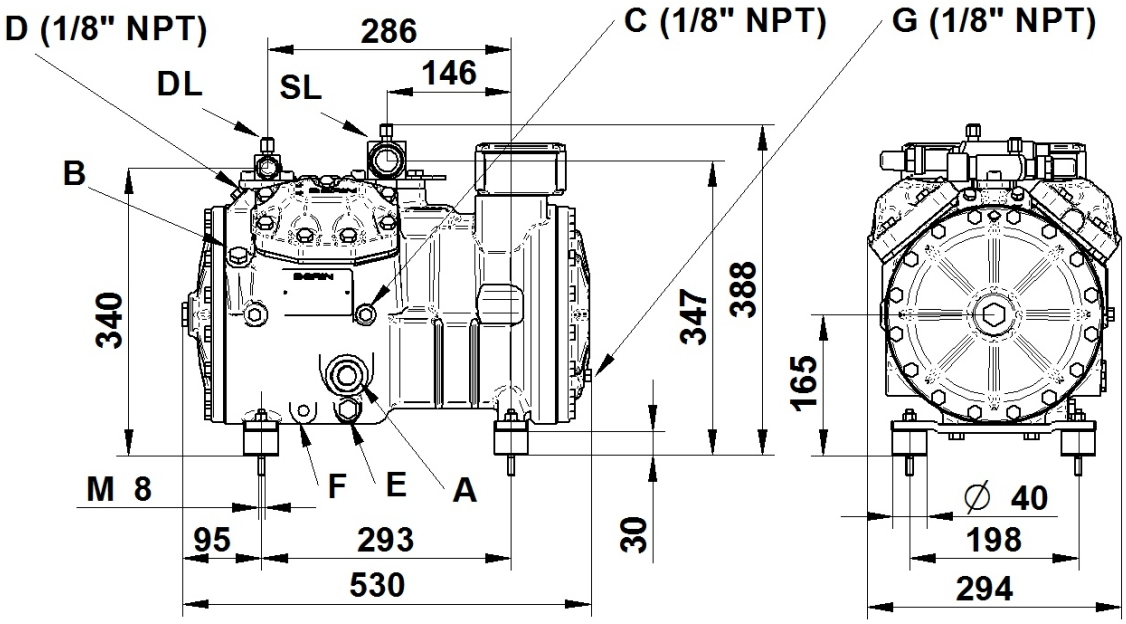

H354 30-10-13

A - Смотр. стекло по маслу
B - Заглушка (заправка маслом)
C - Заглушка (всасывание)
D - Заглушка (нагнетание)
E - Заглушка (слив масла)
F - ТЭН подогрева масла
G - Заглушка (возвр. масла)
DL - Вентиль (нагнетание)
SL - Вентиль (всасывание)

Доп. Принадлежности

TE=Термисторная защита	Стандарт.поставка
REL=Электрон. модуль защиты эл.двигателя	Стандарт.поставка
CH=ТЭН подогрева картера	Доп.аксессуар
TCH=Терморегулируемый ТЭН подогрева картера	Доп.аксессуар
SLCR=Плавное бесступенчатое регулирование производительности	Доп.аксессуар
US=Разгрузка при старте	Доп.аксессуар
ALL=Сигнализация уровня масла	Доп.аксессуар
IP65=Клеммная коробка IP65	Стандарт.поставка
CR1=Регулирование производительности 50-100%	Доп.аксессуар
Эл. двигатели, эксплуатирующиеся при не указанных выше эл. напряжениях, поставляются под заказ.	
220-240/3/50 (Δ) 380-420/3/50 (Y)	Стандарт.поставка
265-290/3/60 (Δ) 440-480/3/60 (Y)	Доп.аксессуар
475-525/3/50 570-630/3/60	Доп.аксессуар
200/3/50-60 (Δ)	Доп.аксессуар
380-420/3/50 (PWS) 440-480/3/60 (PWS)	Доп.аксессуар
208-230/3/60 (Δ) 360-400/3/60 (Y)	Доп.аксессуар