# Рассчитать - HEX

## Ввод

| | |
|---|---|
| Модель | HEX1002CC |
| Хладагент | R404A |
| Температура кипения | -20.0 °C |
| Температура конденсации | 40.0 °C |
| Ссылка на темп-ру | Темп-ра точки росы |
| Температура всасывания | 20.0 °C |
| Темп-ра газа на выходе из испарителя | 20.0 °C |
| Переохлаждение жидкости | 0.0 K |
| Эл.напряжение/фаза/частота | 380-420 V / 3 / 50 Hz |
| Регулятор производительности | 100% |

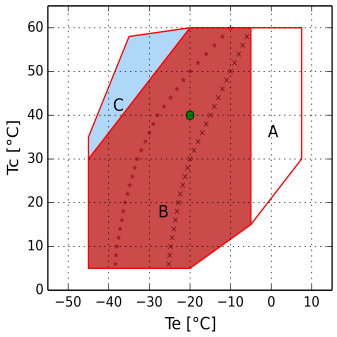


A = Только модели "CC"
B = Стандартная область применения
C = макс. перегрев 20 K
× = Min Te 50%
⋆ = Min Te 50% Охл-ие вентилятором или макс. перегрев 20 K
• = Темп-ра точки росы

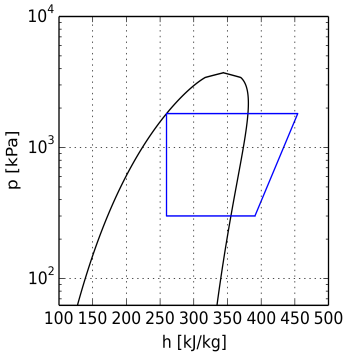

Расчет производительности

| | Стандартные условия | Произв-ть испарителя | Произв-ть компрессора |
|---|---|---|---|
| Холодопроизв-ть | 13480 W | 13480 W | 13480 W |
| Потребляемая мощность | 6.55 kW | 6.55 kW | 6.55 kW |
| Произв-ть конденсатора | 20.02 kW | 20.02 kW | 20.02 kW |
| Холод-ый коэф-т COP | 2.06 | 2.06 | 2.06 |
| Массовый расход | 369.6 kg/h | 369.6 kg/h | 369.6 kg/h |
| Потребляемый эл. ток | 12.5 A | 12.5 A | 12.5 A |
| температура нагнетания | 95.1 °C | 95.1 °C | 95.1 °C |
| Макс. рабочий ток | 23.0 A | 23.0 A | 23.0 A |
| Пусковой ток | 92.0 A | 92.0 A | 92.0 A |

Технические данные

| | | |
|---|---|---|
| Количество цилиндров | 4.0 | |
| Диаметр цилиндра | 59.0 | [mm] |
| Ход поршня | 40.0 | [mm] |
| Объемная произв-ть @ 50 Hz | 38.06 | [m³/h] |
| Объемная произв-ть @ 60 Hz | 45.67 | [m³/h] |
| Всасывающий вентиль | 35 s. | [mm] |
| Нагнетательный вентиль | 28 s. | [mm] |
| Заправка маслом | 2.0 | [kg] |
| Вес нетто | 101.0 | [kg] |

Габаритные размеры [mm]

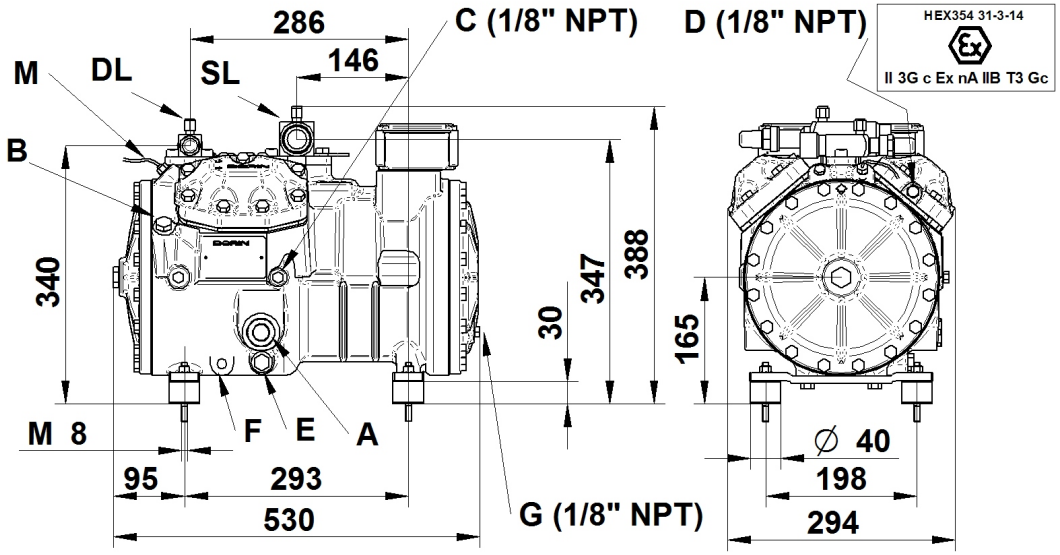


A - Смотр. стекло по маслу

B - Заглушка (заправка маслом)

C - Заглушка (всасывание)

D - Заглушка (нагнетание)

E - Заглушка (слив масла)

F - ТЭН подогрева масла

G - Заглушка (возвр. масла)

M - Датчик темп-ры нагнетаемого газа

DL - Вентиль (нагнетание)

SL - Вентиль (всасывание)

Доп. Принадлежности

| | |
|---|---|
| TE=Термисторная защита | Стандарт.поставка |
| REL=Электрон. модуль защиты эл.двигателя | Стандарт.поставка |
| CH=ТЭН подогрева картера | Стандарт.поставка |
| WH=Водяное охл-ние головки блока цилиндров | Доп.аксессуар |
| US=Разгрузка при старте | Доп.аксессуар |
| IP65=Клеммная коробка IP65 | Стандарт.поставка |
| CR1=Регулирование производительности 50-100% | Доп.аксессуар |
| TMAX=Датчик температуры нагнетаемого газа | Стандарт.поставка |
| При работе с ГФУ хладагентами - заказывать компрессор с маслом POE. При работе с ГФХУ хладагентами - заказывать компрессор с минеральным маслом. При работе с ГУ хладагентами - обращайтесь в Технический отдел. | |
| При эксплуатации в области низких температур необходимо обеспечить внешнее охлаждение. | |
| Эл. двигатели, эксплуатирующиеся при не указанных выше эл. напряжениях, поставляются под заказ. | |
| ATEX=компрессоры ATEX | |
| 220-240/3/50 (Δ) 380-420/3/50 (Y) | Стандарт.поставка |
| 265-290/3/60 (Δ) 440-480/3/60 (Y) | Доп.аксессуар |
| 475-525/3/50 570-630/3/60 | Доп.аксессуар |
| 200/3/50-60 (Δ) | Доп.аксессуар |
| 380-420/3/50 (PWS) 440-480/3/60 (PWS) | Доп.аксессуар |
| 208-230/3/60 (Δ) 360-400/3/60 (Y) | Доп.аксессуар |