Рассчитать - CD_2S

Ввод

Модель	CD2S350
Хладагент	R744_CO2
Конфигурация	Intercooler
Режим эксплуатации	Субкритическая
Температура кипения	-30.0 °C
Температура конденсации	25.0 °C (64.3 bar)
Перегрев всас-х паров	10.0 K
Перегрев газа на выходе из испарителя	10.0 K
Переохлаждение жидкости	0.0 K
Эл.напряжение/фаза/частота	380-420 V / 3 / 50 Hz
Темп-ра газа на выходе из интеркулер	20.0 °C

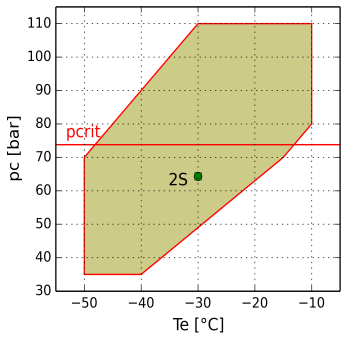

2S = Стандартная область применения
- = Критическое давление 73,77 bar
• = Темп-ра точки росы

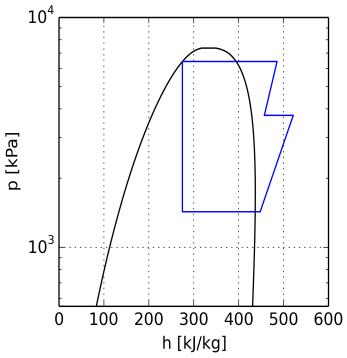

Расчет производительности

Холодопроизв-ть	2.00 kW
Холодопроизв-ть Произв-ть компрессора	2.00 kW
Потребляемая мощность	1.53 kW
Потребляемый эл. ток	4.4 A
Произв-ть конденсатора	2.41 kW
Холод-ый коэф-т COP	1.31
Массовый расход LP	41.5 kg/h
Массовый расход MP	0.0 kg/h
Массовый расход HP	41.5 kg/h
Давление всасывания LP	14.3 bar
Температура всасывания LP	-20.0 °C
Всасывания энтальпия LP	447.8 kJ/kg
Давление на выходе LP	37.5 bar
температура нагнетания LP	73.7 °C
Нагнетания энтальпия LP	521.5 kJ/kg
Давление всасывания HP	37.5 bar
Температура всасывания HP	20.0 °C
Всасывания энтальпия HP	457.2 kJ/kg
Давление на выходе HP	64.3 bar
температура нагнетания HP	64.8 °C
Нагнетания энтальпия HP	485.5 kJ/kg
Интеркулер питания	0.74 kW

Технические данные

Кол-во цилиндров LP (1 ступень)	2.0	
Кол-во цилиндров HP (2 ступень)	1.0	
Объемная произв-ть LP (1 ступень) @ 50 Hz	1.82	[m³/h]
Объемная произв-ть HP (2 ступень) @ 50 Hz	0.57	[m³/h]
Объемная произв-ть LP (1 ступень) @ 60 Hz	2.18	[m³/h]
Объемная произв-ть HP (2 ступень) @ 60 Hz	0.68	[m³/h]
Объемное соотношение LP / HP	3.19	
Всасывающий вентиль	10.0	[mm]
Всасывающий вентиль	14.0	[mm]
Нагнетательный вентиль	10.0	[mm]
Нагнетательный вентиль	14.0	[mm]
Заправка маслом	1.3	[kg]
Вес нетто	78.0	[kg]

Габаритные размеры [mm]

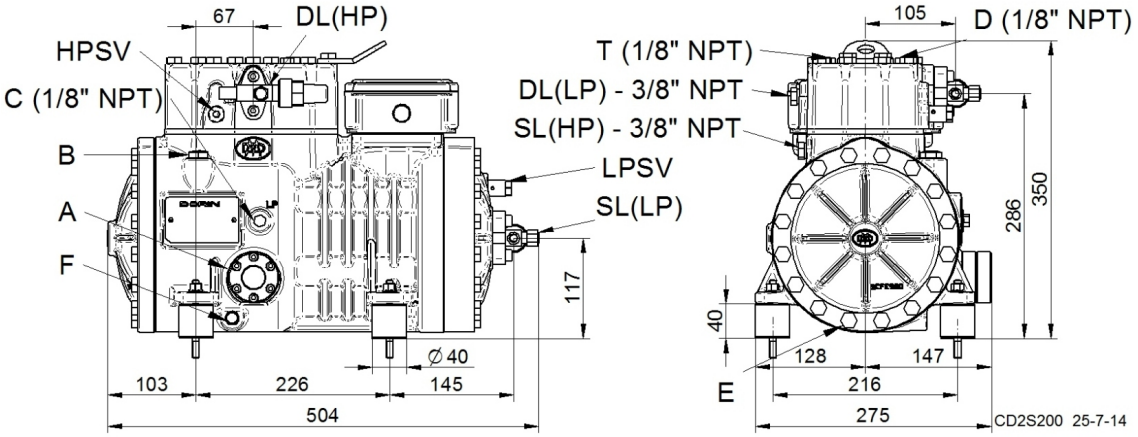

A - Смотр. стекло по маслу

B - Заглушка (заправка маслом)

C - Заглушка (всасывание)

D - Заглушка (нагнетание)

E - Заглушка (слив масла)

F - ТЭН подогрева масла

T - Заглушка (промежуточное давление)

DL(LP) - Заглушка на 1 ступени нагнетания

SL(LP) - Вентиль на 1 ступени всасывания

DL(HP) - Вентиль на 2 ступени нагнетания

SL(HP) - Заглушка на 2 ступени всасывания

LPSV - Предохранительный клапан НД

HPSV - Предохранительный клапан ВД

Доп. Принадлежности

TK=Тепловая защита Thermik	Стандарт.поставка
REL=Электрон. модуль защиты эл.двигателя	Доп.аксессуар
CH=ТЭН подогрева картера	Доп.аксессуар
TCH=Терморегулируемый ТЭН подогрева картера	Доп.аксессуар
IP65=Клеммная коробка IP65	Стандарт.поставка
TMAX=Датчик температуры нагнетаемого газа	Доп.аксессуар
SALL=Смотр.стекло с датчиком по маслу	Доп.аксессуар
LPSV-HPSV = Предохранительный клапан низкого/высокого давления	Стандарт.поставка
Эл. двигатели, эксплуатирующиеся при не указанных выше эл. напряжениях, поставляются под заказ.	
220-240/3/50 (Δ) 380-420/3/50 (Y)	Стандарт.поставка
265-290/3/60 (Δ) 440-480/3/60 (Y)	Доп.аксессуар
475-525/3/50 570-630/3/60	Доп.аксессуар
208-230/3/60 (Δ) 360-400/3/60 (Y)	Доп.аксессуар