Рассчитать - APE

Ввод

Модель	41VSR
Хладагент	R404A
Температура кипения	-20.0 °C
Температура конденсации	40.0 °C
Ссылка на темп-ру	Темп-ра точки росы
Температура всасывания	20.0 °C
Темп-ра газа на выходе из испарителя	20.0 °C
Переохлаждение жидкости	0.0 K
Скорость вращения вала компрессора	1300 RPM
Регулятор производительности	100%

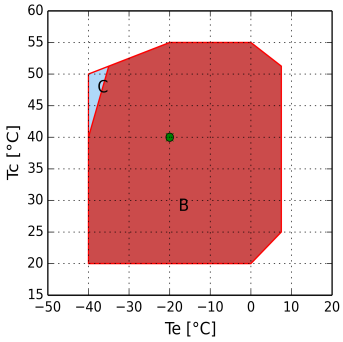

B = Стандартная область применения
C = Охл-ие вентилятором или макс. перегрев 20 K
• = Темп-ра точки росы

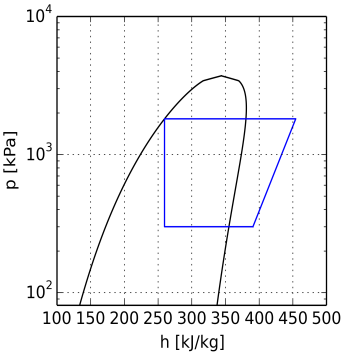

Расчет производительности

	Стандартные условия	Произв-ть испарителя	Произв-ть компрессора
Холодопроизв-ть	15870 W	15870 W	15870 W
Мощность на валу	7.58 kW	7.58 kW	7.58 kW
Произв-ть конденсатора	23.45 kW	23.45 kW	23.45 kW
Холод-ый коэф-т COP	2.09	2.09	2.09
Массовый расход	435.0 kg/h	435.0 kg/h	435.0 kg/h
температура нагнетания	93.8 °C	93.8 °C	93.8 °C

Технические данные

Количество цилиндров	2.0	
Диаметр цилиндра	74.0	[mm]
Ход поршня	65.0	[mm]
Опис. объем	560.0	[cm³]
Маховое колесо	303-3B	[mm]
Всасывающий вентиль	28 s.	[mm]
Нагнетательный вентиль	22 s.	[mm]
Заправка маслом	3.0	[kg]
Вес нетто	78.0	[kg]
Скорость вращения min.	600.0	RPM
Скорость вращения max.	1300.0	RPM
Рекомендуемый эл. двигатель	5,5-20	[HP]

Габаритные размеры [mm]

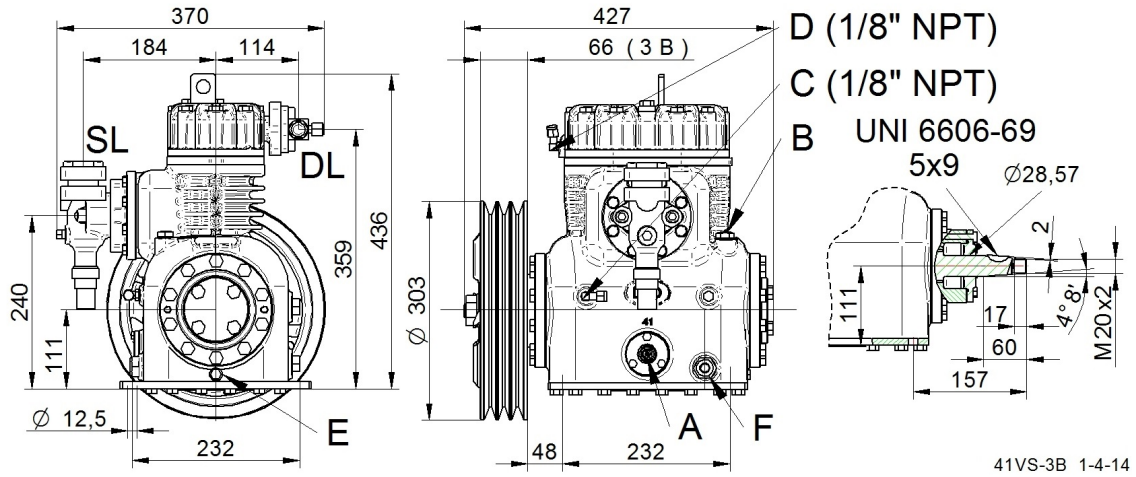

DL - Вентиль (нагнетание)
SL - Вентиль (всасывание)
A - Смотр. стекло по маслу
B - Заглушка (заправка маслом)
C - Заглушка (всасывание)
D - Заглушка (нагнетание)
E - Заглушка (слив масла)
F - ТЭН подогрева масла

Доп. Принадлежности

FW = Маховое колесо	Доп.аксессуар
CH=ТЭН подогрева картера	Доп.аксессуар
BF=Вент-р для охл-ния головки блока цилиндров	Доп.аксессуар
WH=Водяное охл-ние головки блока цилиндров	Доп.аксессуар
При работе с ГФУ хладагентами - заказывать компрессор с маслом POE. При работе с ГФХУ хладагентами - заказывать компрессор с минеральным маслом.	

При эксплуатации в области низких температур необходимо обеспечить внешнее охлаждение.